AllConnectors
www.allconnectors.de
Tel.: 0049 711 7009503
70794 Filderstadt - Germany
info@allconnectors.de
Fax: 0049 711 7009504
Kettemerstr. 25

ÜRÜN ADI/ PRODUCT NAME

SW4-04

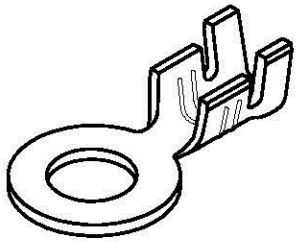

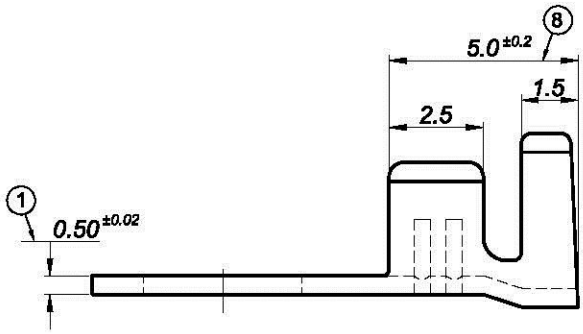

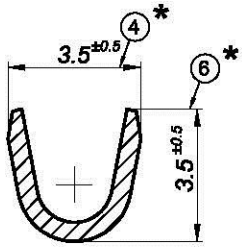

A-A

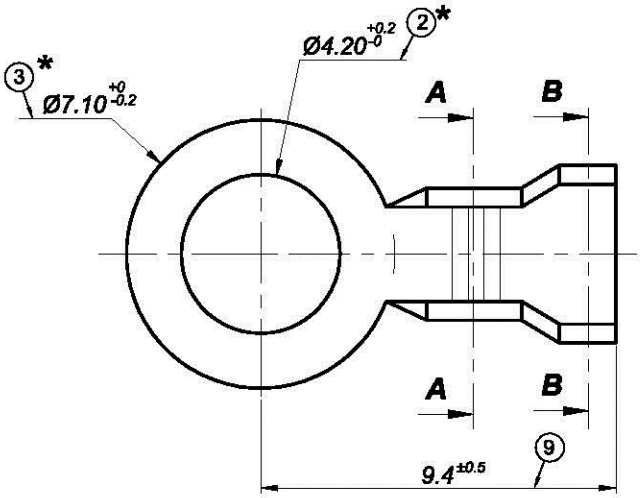

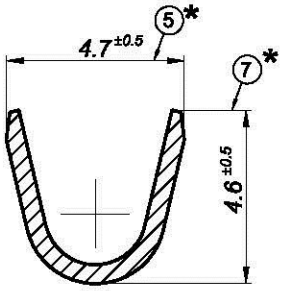

B-B

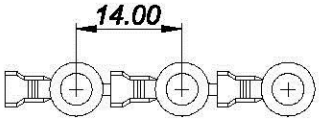

* KRİTİK ÖLÇÜ/CRITICAL DIMENSIONS

Parça kodu/ Part code	Malzeme/ Material	Kaplama Tipi/ Plating Type	Kaplama Kalınlığı/ Plating Thickness	Adet/ SPQ	Kablo Kesiti/ Cable Cross Section
0100107025	CuZn30	-	-	10.000	0.50-1.00 mm²
0101107025		Sn	min.3 µm	10.000	
0103107025		Ag	min.1 µm	10.000	
0102107025		Ni	min.3 µm	10.000	
0500107025	DC	-	-	10.000	
0501107025		Sn	min.3 µm	10.000	
0502107025		Ni	min.3 µm	10.000	

BASKI/ EDITION	Rev. No	AÇIKLAMA/ EXPLANATION	TARİH/ DATE
B	1	Resim yeniden düzenlendi./The drawing has been revised.	12.12.2013

Çizen/Drawn by	D.ERLİK	İmza/Signature	Tarih/Date	03.04.2000	Resim numarası/ Drawing No
Onay/Confirmation	Ü.ALTUNTAŞ	İmza/Signature	Tarih/Date	03.04.2000	5.XXXX.07.025

F05.003 REV.0 (DIN A4)

Resim üzerinden ölçü almayınız./Please do not measure the dimensions from the drawing.

Bu resim HATKO A.Ş.'nin malıdır.Şirket yetkililerinin izni olmaksızın kopya edilemez,üzerinde değişiklik yapılamaz./
This drawing is a good of HATKO A.S. and can not be copied or changed without having the permission of the competent authority.